PDF created with pdfFactory Pro trial version www.pdffactory.com

Mezgls "1"
M 1:10

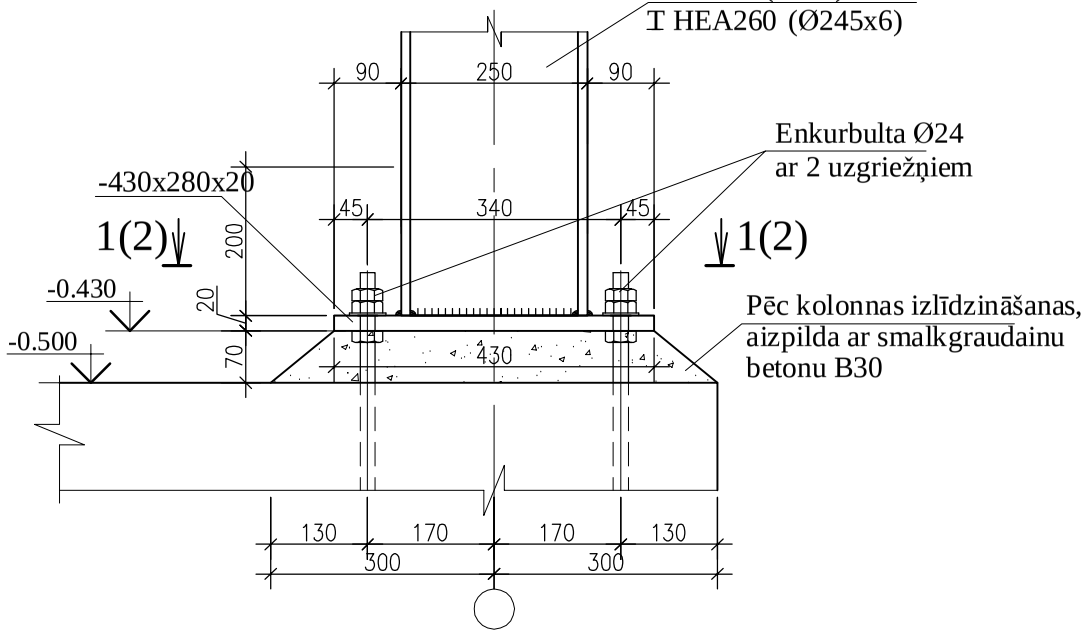

1-1

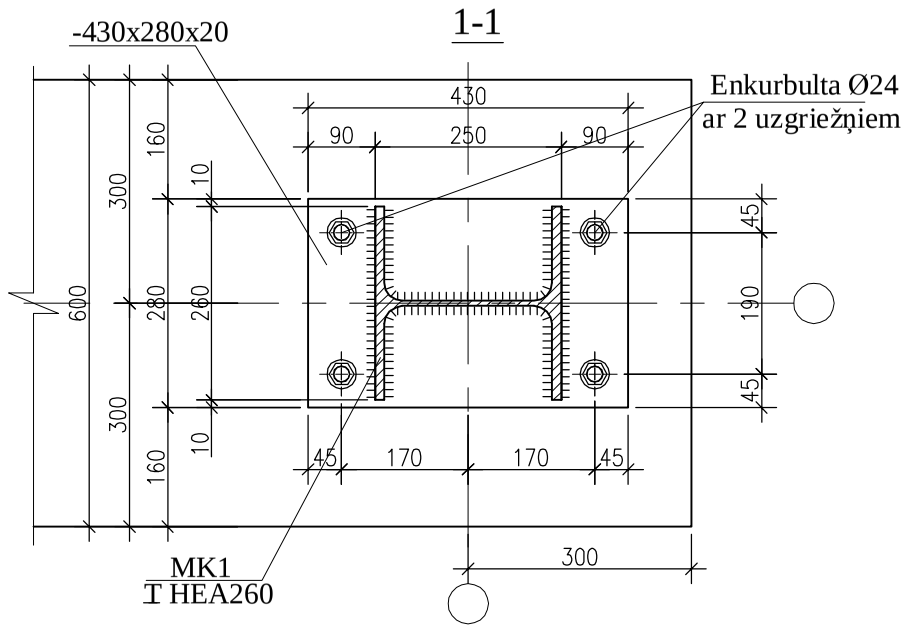

2-2

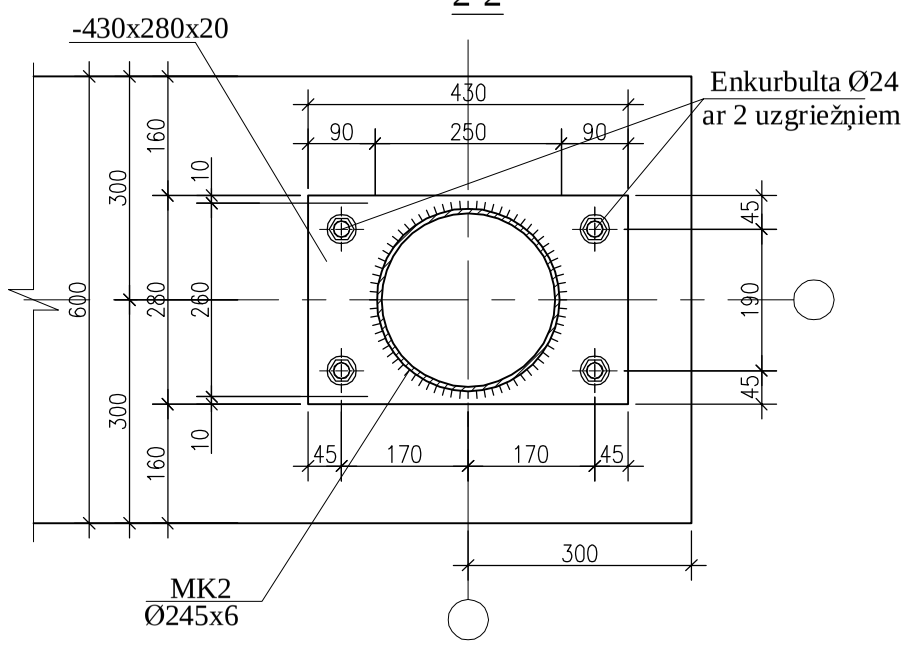

Šķēlums A-A
M 1:10

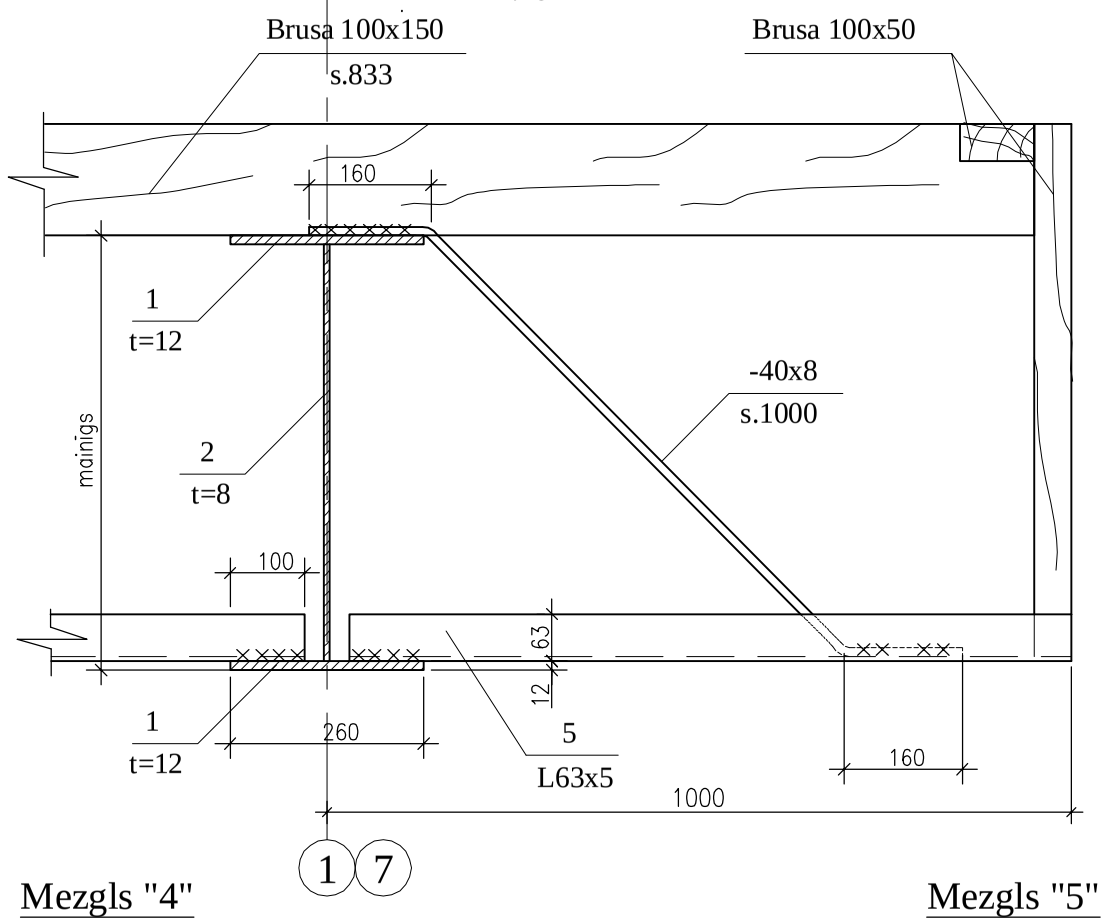

Mezgls "4"
M 1:10

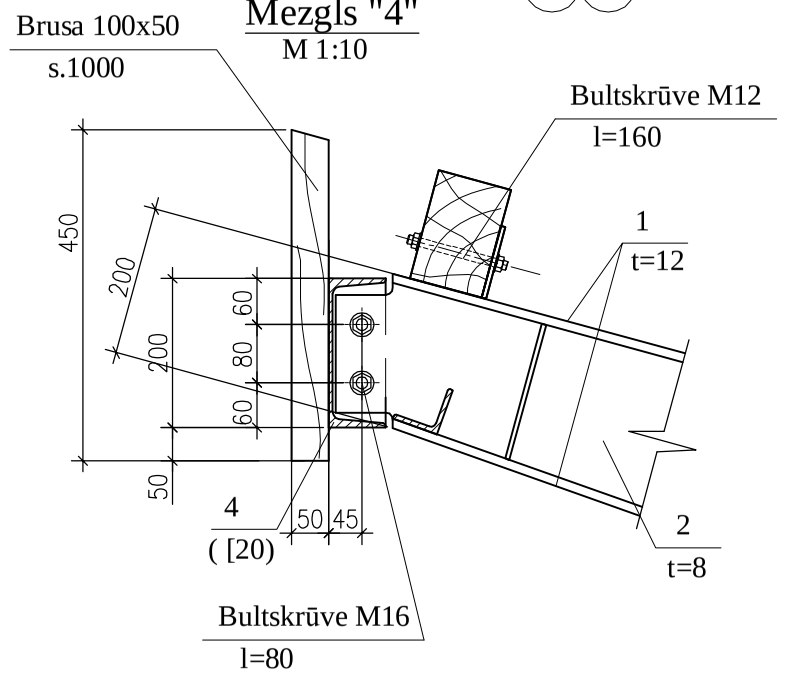

Mezgls "5"
M 1:10

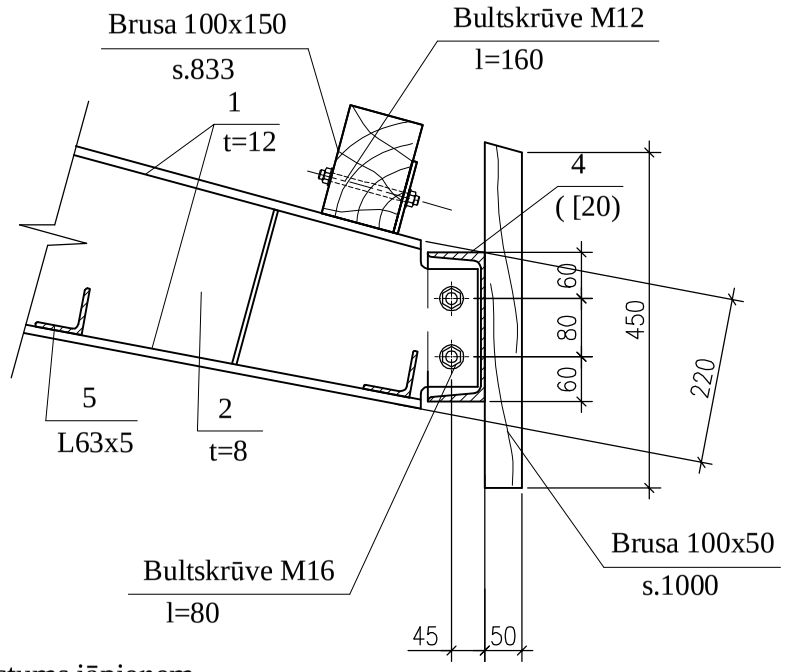

Metināto savienojumu katetes augstums jāpieņem
ne augstāks kā plānākā savienojamā elementa biezums.

Pasūtītājs: Rēzeknes novada pašvaldības Lendžu pagasta pārvalde Adrese: Viraudas iela 3,Lendži,Lendžu pag.,Rēzeknes nov.,LV-4625				Objekts: Brīvdabas estrādes kompleksa būvniecība Lendžu pagasta Lendžu ciemā	Pasūtījums: Nr. 359-2013	
Proj.vad.	L.Šmits				Stadija	Lapa	Lapas
				Adrese: Lendžu pagasts, Lendžu ciems	TP	BK-9	
Būvinž.	I.Rozentāle			Mezgli "1", "4", "5", šķēlums A-A	SIA "Arhitekta L. Šmita darbnīca" Būvkomersanta reģistrācijas Nr. 2256-R		
Mērogs	1:10						
INV. Nr.							